Outdoor Raclette Bausatz für zwei Pfännchen

Mosway Electronics GmbH
Binzholzstrasse 33
CH-8636 Wald / ZH
outdoorraclette@mosway.ch

Bedienungsanleitung für den Outdoor Raclette Bausatz

Das Rotpass Outdoor Raclette für zwei Pfännchen bietet Raclette-Genuss im Freien, mit perfekter Hitze von oben.

! Sicherheitshinweise:

Verwendung nur im Freien. Auf keinen Fall in geschlossenen Räumen verwenden. Auf ausreichenden Abstand zu brennbaren Materialien achten. Nicht auf brennbaren Unterlagen verwenden (Holztisch, Wiese etc.). Beim Gebrauch des Outdoor Raclettes sollen die gleichen Vorsichtsmassnahmen wie bei offenem Feuer berücksichtigt werden (z.B. herrschendes Feuerverbot, Gebäudeabstand, Waldabstand etc.). Gehört nicht in die Hände von Kindern!

! Warnung Verbrennungsgefahr:

Das Outdoor Raclette wird im Betrieb sehr heiss. Vor dem Berühren völlig erkalten lassen oder geeignete Lederhandschuhe tragen.

Montage

Das Outdoor Raclette wird gemäss Anleitung (separat für Glutkorb bzw. Unterteil) montiert. Die Laschen am Unterteil werden auf ca. 45 Grad gebogen. Der Glutkorb lässt sich auf das Unterteil setzen, indem man die Seitenwände leicht auseinanderbiegt. Die 4 Laschen des Unterteils werden in die entsprechenden Aussparungen des Glutkorbes eingefädelt.

! Warnung Verletzungsgefahr:

Zur Montage unbedingt Schutzhandschuhe anziehen. Obwohl das Outdoor Raclette entgratet wurde, können bei der Montage Schnittverletzungen (wie z.B. an Papier) entstehen.

Hinweis: Raclette nur einmal montieren und **nicht mehr zurückbiegen**! Durch wiederholte Biegung kann der Edelstahl brechen.

Gebrauch

1) Raclette auf ebener, feuerfester Fläche aufstellen, sicheren Sitz des Glutkorbes auf dem Unterteil prüfen.

2) Es können 2 Stück handelsübliche Raclette Pfännchen bis ca. 10 cm Breite verwendet werden.
   ! Pfännchen nie ohne Käse in das Raclette schieben. Die Beschichtung könnte Schaden nehmen !

3) Das Outdoor Raclette kann auf 2 Arten mit Glut versorgt werden:
   A) Glutkorb mit Holzkohle füllen und mit geeignetem Anzündmedium entfachen (nur Zündwürfel, Zündwolle oder geeignete Flüssigkeiten verwenden, Gefahr von Stichflammen).
   Der Raclette-Genuss kann losgehen, wenn die Holzkohle gleichmässig glüht!
   B) Von einem Lagerfeuer mit einer Metallschaufel (z.B. kleine Gartenschaufel) Glut in den Glutkorb füllen. Vorsicht Verbrennungsgefahr! Lederhandschuhe tragen!

4) Nach Gebrauch Raclette völlig auskühlen lassen und Asche geeignet entsorgen. Reinigung mit Wasser.

Transport: Zum Transport wird das Unterteil in den Glutkorb gestellt. Eine Packung mit 6-10 Raclette Scheiben passt perfekt in die geschachtelten Teile. Zum Schutz kann das verpackte Raclette (ausgekühlt!) in ein Tuch gewickelt werden.

Tipp: Geeignete Raclette Pfännchen und Spachtel gibt es als Ersatzteile in diversen Geschäften zu kaufen.

Rezept-Tipp: Vorgekochte Raclette Kartoffeln lassen sich in Alufolie optimal auf der Glut aufwärmen.

Technische Daten:
Material: Edelstahl 0.5mm entgratet
Gewicht: Ca. 320 Gramm
Technische Änderungen vorbehalten!
Garantie: 2 Jahre auf Produktionsfehler. Schäden durch wiederholtes Biegen des Edelstahls bzw. Gewalteinwirkung beim Transport sind ausgenommen.

Design: H. J. Sommerauer
ROTPASS ist ein eingetragenes Warenzeichen der Firma Mosway Electronics GmbH, Binzholzstrasse 33, CH-8636 Wald
Kontakt: outdoorraclette@mosway.ch

Outdoor Raclette Bausatz
Unterteil Montageanleitung

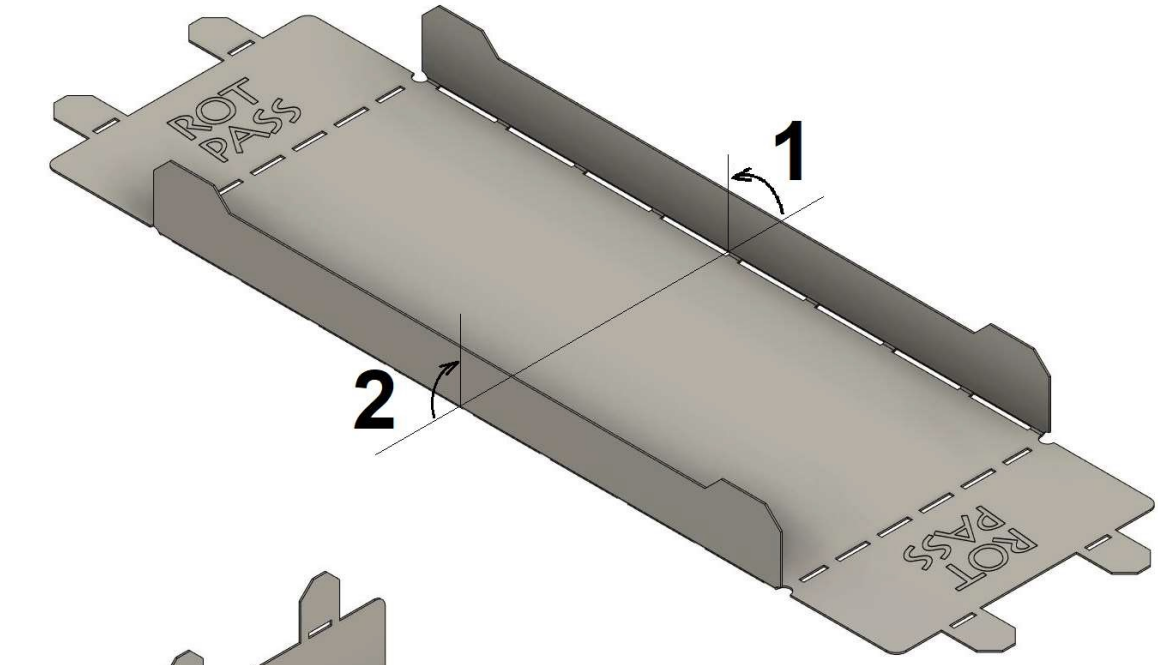

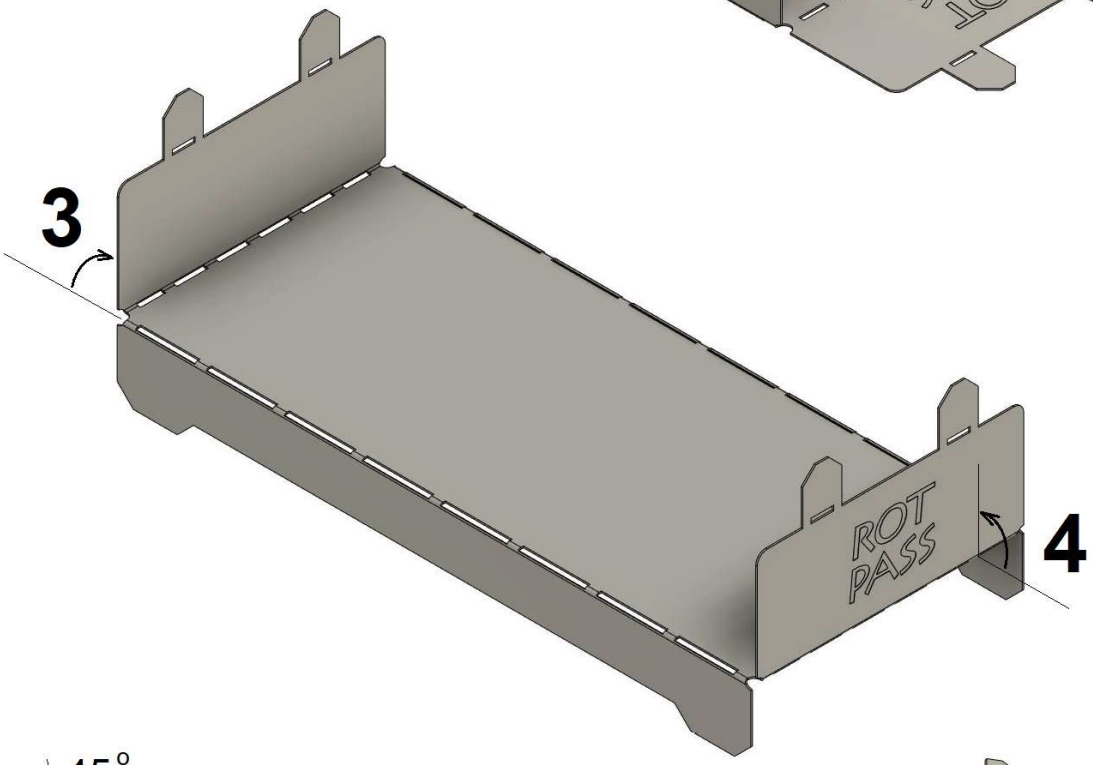

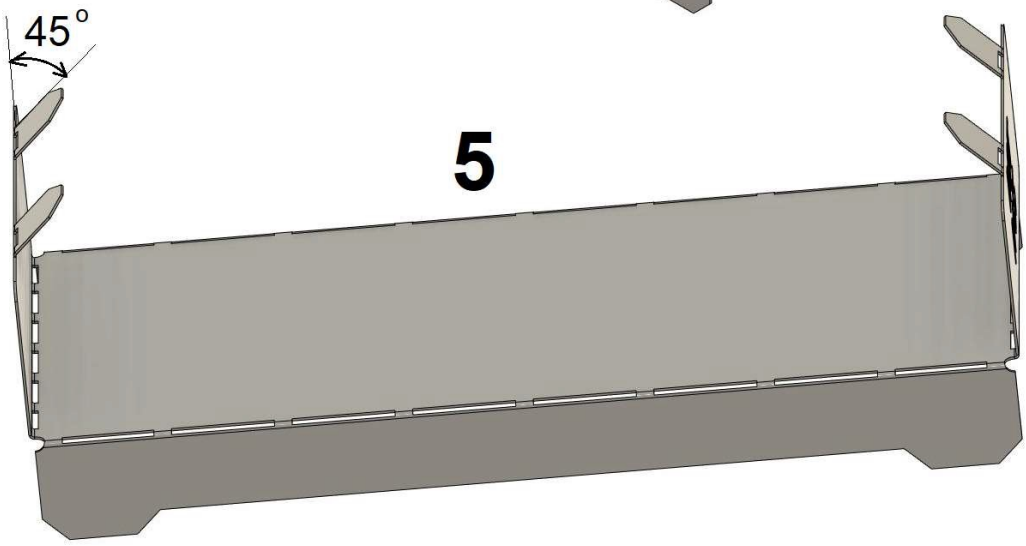

Outdoor Raclette Bausatz

Glutkorb Montageanleitung

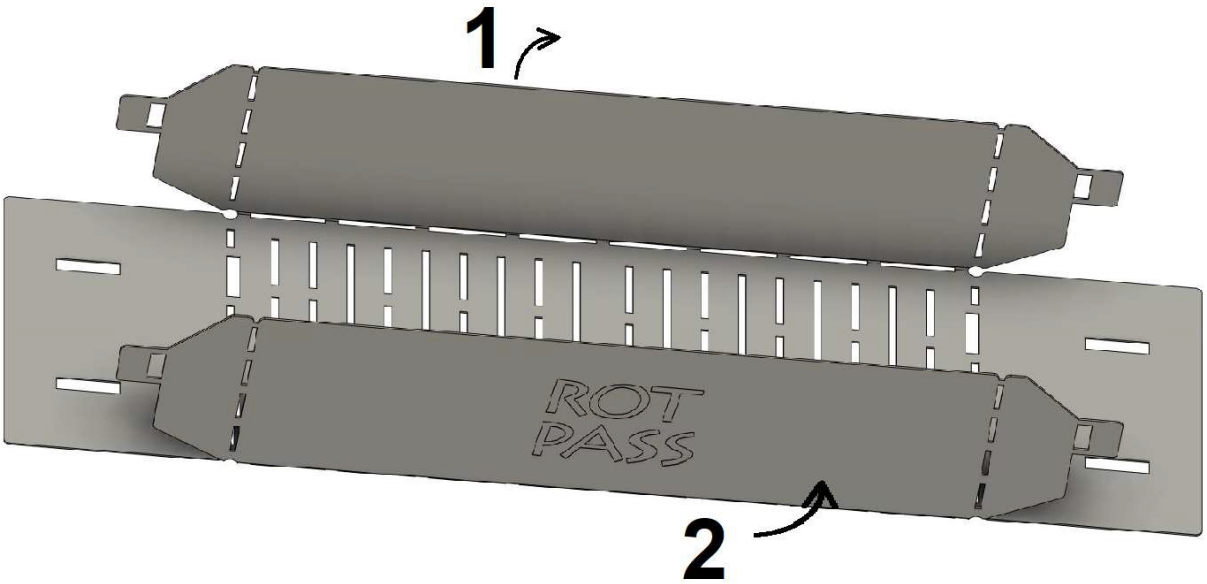

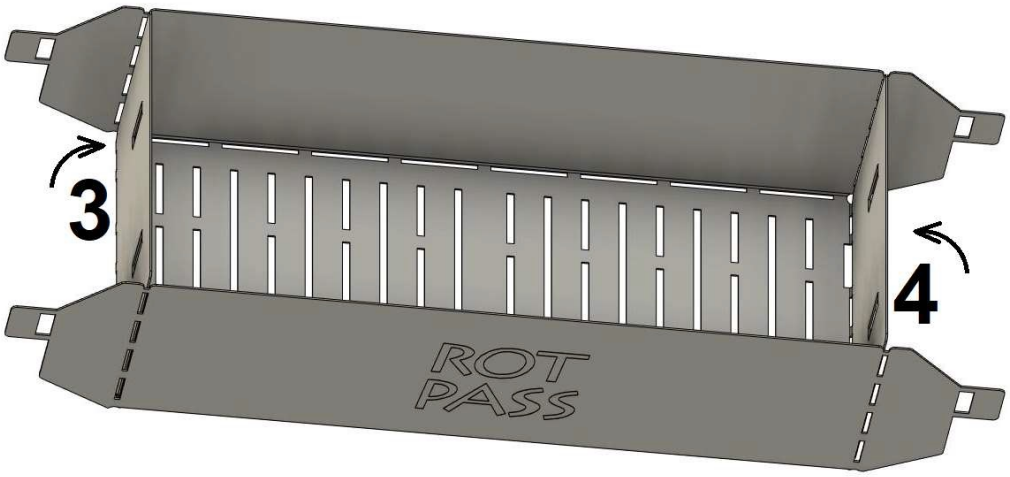

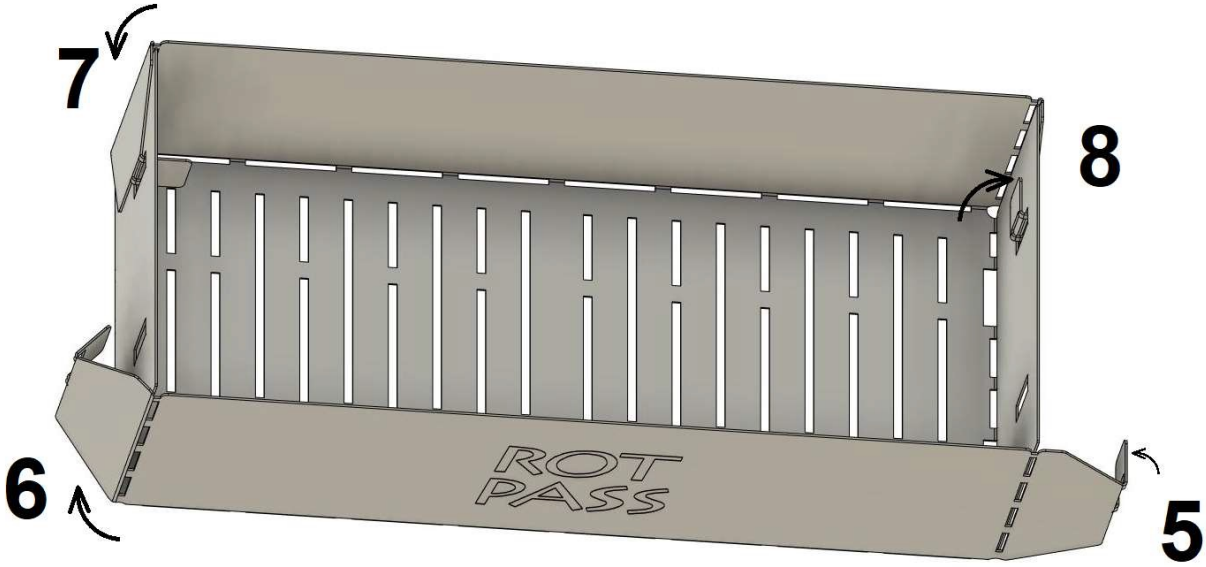

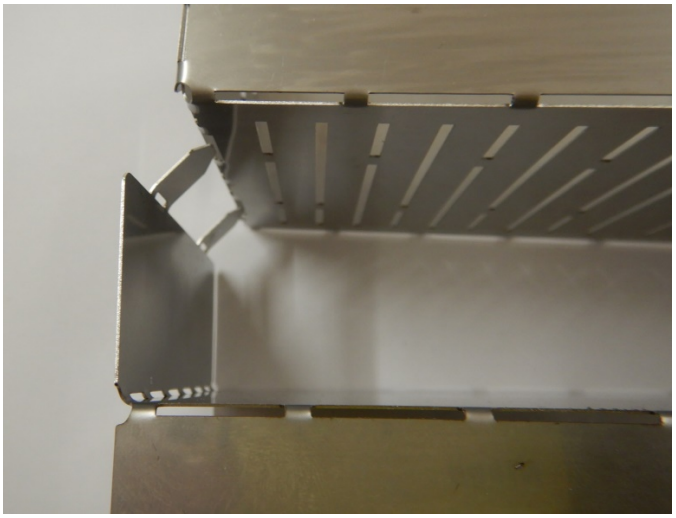

Laschen einfädeln

Laschen im Glutkorb

Fertig montiert

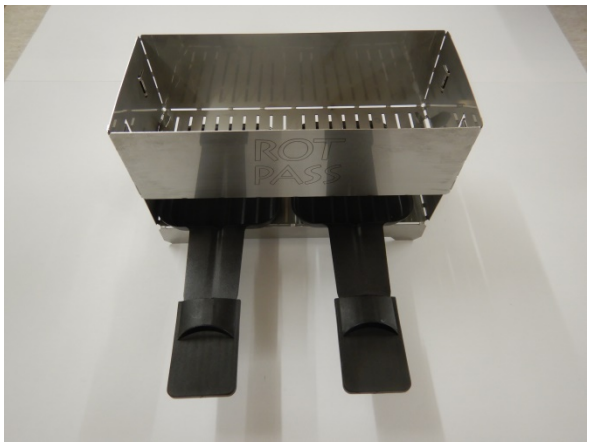

Einseitige Benutzung

Beidseitige Benutzung

Gestapelt (Unterseite im Glutkorb) für Transport

Mmm… en Guete

Raclettekäse passt perfekt ins Outdoor Raclette zum Transport